BMF SERIES



BMF-08

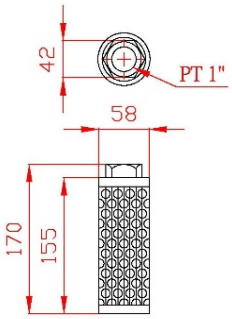

BMF-10

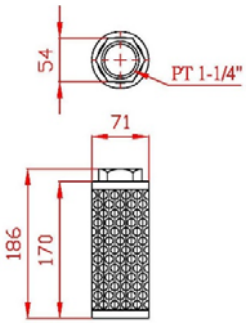

BMF-12

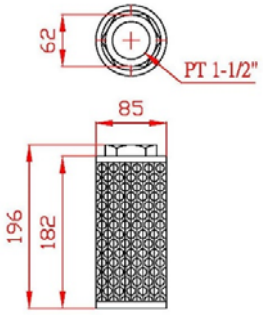

BMF-16

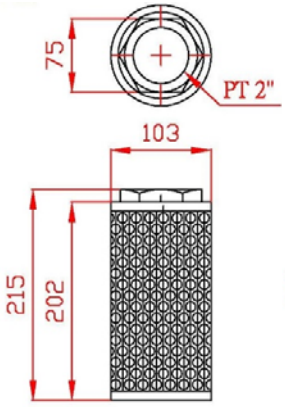

BMF-20

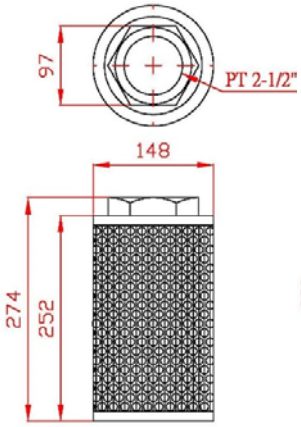

BMF-32

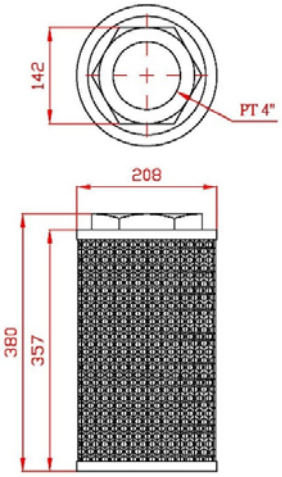

	口徑 (PT)	D (mm)	L (mm)	H (mm)	B (mm)	過濾精度 (目)	重量 (kg)
BMF-08	**1"**	**58**	**170**	**155**	**42**	**100**	**0.2**
BMF-10	**1 1/4"**	**71**	**186**	**170**	**54**	**100**	**0.35**
BMF-12	**1 1/2"**	**85**	**196**	**182**	**62**	**100**	**0.49**
BMF-16	**2**	**103**	**215**	**202**	**75**	**100**	**0.65**
BMF-20	**2 1/2"**	**148**	**274**	**252**	**97**	**100**	**1.2**
BMF-32	**4"**	**208**	**380**	**357**	**142**	**100**	**2.45**